LKK900 · 358250

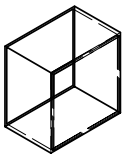

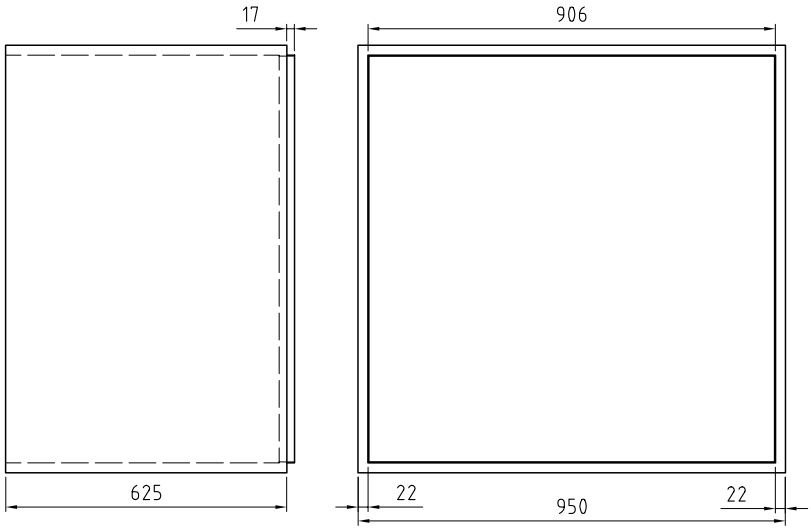

LKL900 · 358260

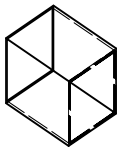

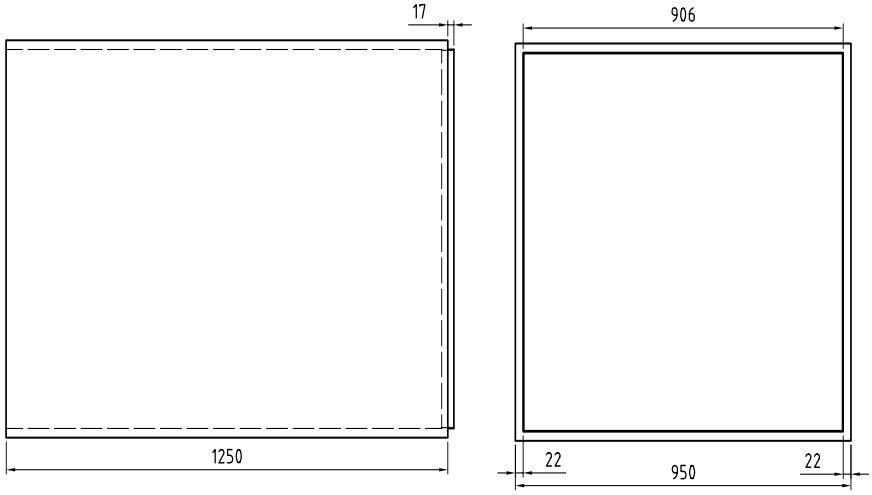
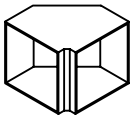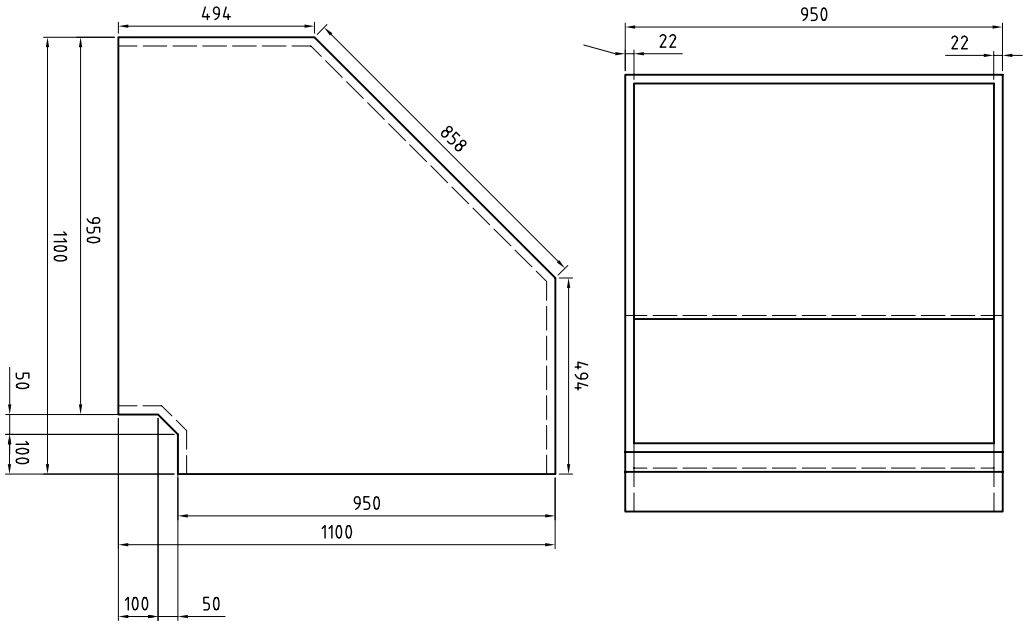
LKB900 · 358270